CONFIGURAÇÃO DE PENAS P/ PLOTAGEM

COR		ESP.
1	07	0,1
2	07	0,2
3	07	0,3
4	07	0,4
5	07	0,5
6	07	0,6
7	07	0,25
8	07	0,09
9	07	0,15
140	140	0,15
162	162	0,15

DETALHE 3 – ABRIGO DO QDG

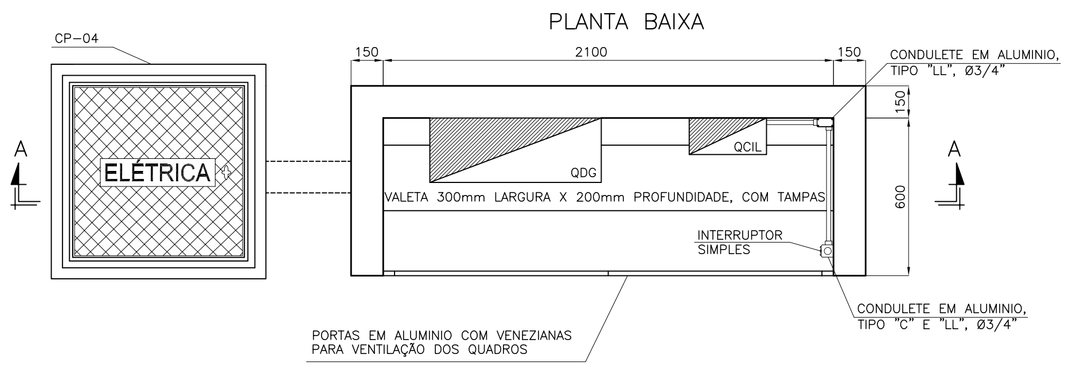

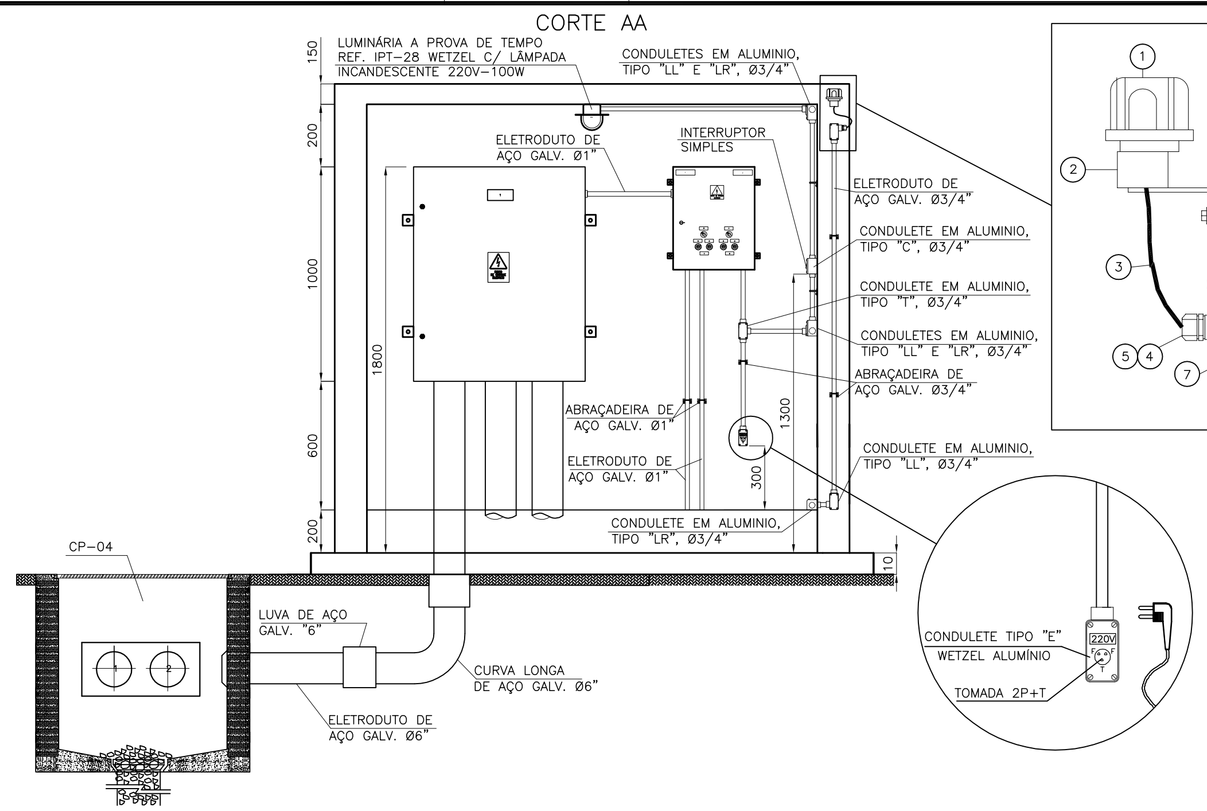

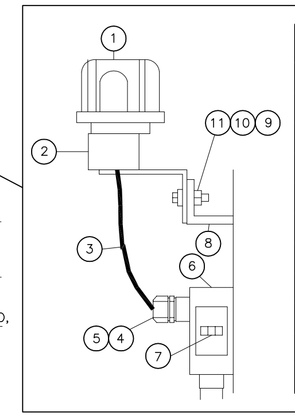

ÍTEM	UNID	DESCRIÇÃO
1	CJ	RELÉ FOTOELÉTRICO
2	CJ	BASE FORNECIDA COM O RELÉ
3	CJ	CONDUTOR FORNECIDO COM O RELÉ
4	PÇ	BUCHA DE REDUÇÃO Ø 3/4" x 1/2"
5	PÇ	PRENSA-CABO Ø 1/2" ROSCA BSP
6	PÇ	CONDULETE TIPO "LL" Ø 3/4"
7	PÇ	BORNE DE PASSAGEM TIPO "SINDAL"
8	PÇ	SUPORTE EM PERFIL "L"
9	PÇ	PARAFUSO CABEÇA SEXTAVADA Ø 1/4" x 1"
10	PÇ	ARRUELA LISA Ø 1/4"
11	PÇ	PORCA SEXTAVADA Ø 1/4"

NOTAS:
1 – AS COTAS SÃO DADAS EM MILÍMETROS.

DETALHE 4 – POSTES 1,2,3,4,5 E 6

ESC. 1:25

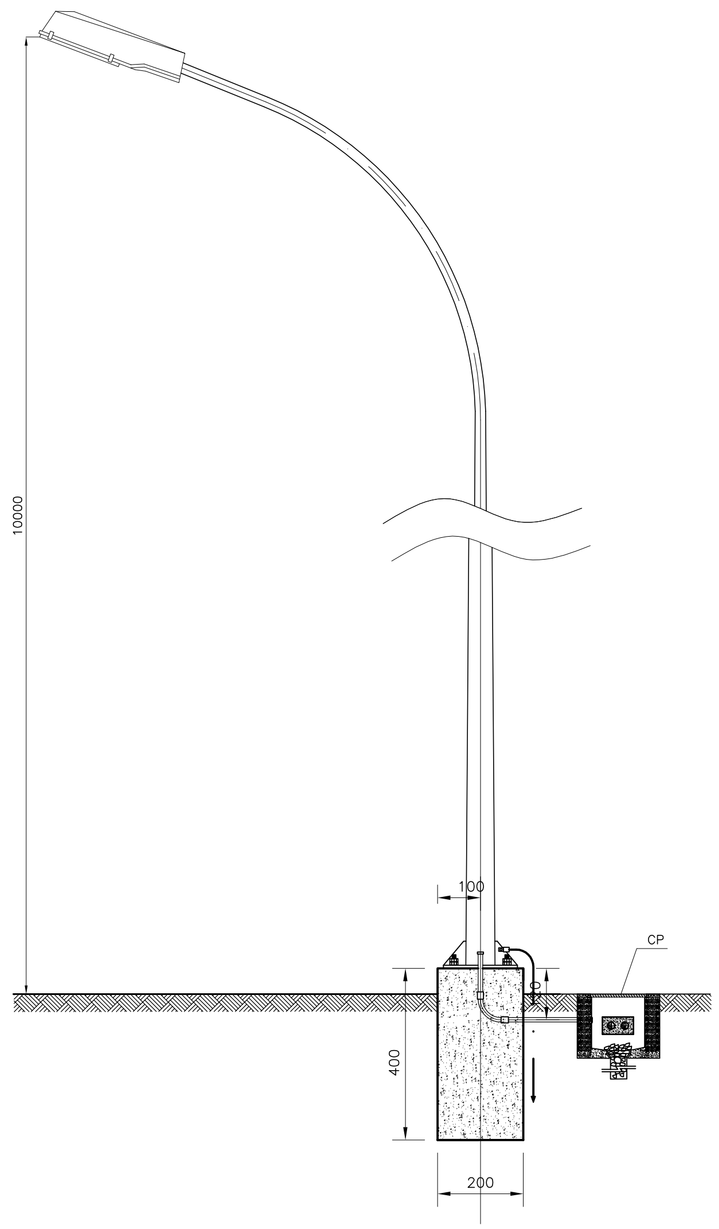

DETALHE 5 – POSTES 7,8 E 9

S/ ESCALA

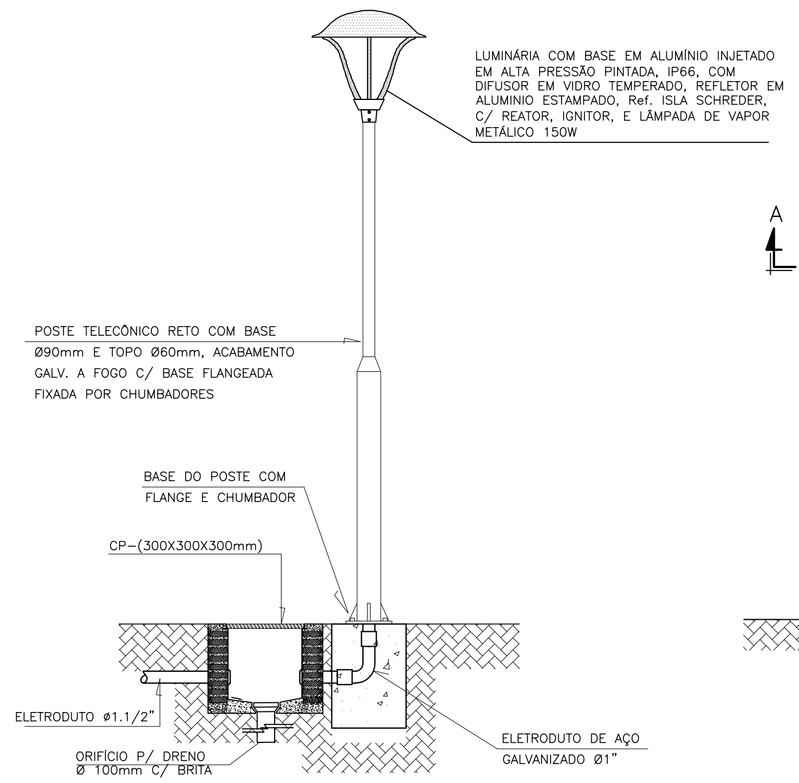

POSTE C/ LUMINÁRIA DECORATIVA
SEM ESCALA
DIMENSÕES EM MILÍMETROS

ÍTEM	DESCRIÇÃO	UNID	QUANT.
1	BASE DE CONCRETO P/ FIXAÇÃO	–	1
2	CAIXA DE PASSAGEM EM ALVENARIA C/ TAMPA DE CONCRETO E PUXADOR EMBUTIDO (VER DETALHE 3)	PÇ	1
3	POSTE F-5052/1 PROJETO, OU SIMILAR, ALTURA UTIL 3,0m	PÇ	1
4	LUMINÁRIA DECORATIVA MODELO IJB-P1	PÇ	1
5	LÂMPADA MISTA 160W/220V	PÇ	1
6	ELETRODUTO DE PVC RÍGIDO, PESADO, COR PRETA, 50 MM	3 METR.	1
7	LUVA DE EMENDA EM PVC PARA ELETRODUTO DE 50 MM	PÇ	2
8	CURVA LONGA DE 90° DE PVC RÍGIDO, COR PRETA, 50 MM	PÇ	1

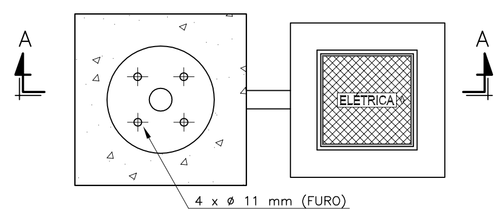

PLANTA
BASE PARA CONJUNTO POSTE E LUMINARIA

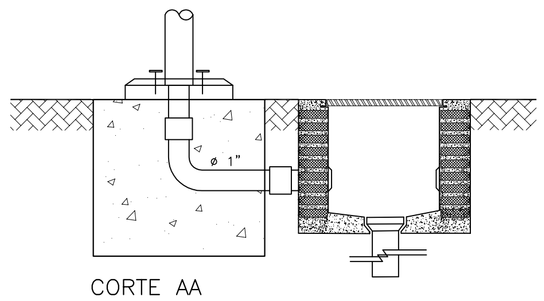

CORTE AA

ÍTEM	DESCRIÇÃO	UNID	QUANT.
1	CHUMBADOR C/ ROSCA INTERNA (UR Ø3/8")	PÇ	4
2	PARAFUSO CABEÇA SEXTAVADA EM AÇO (Ø3/8X1")	PÇ	4
3	ARRUELA LISA EM AÇO (Ø3/8")	PÇ	4
4	CHAPA LISA EM AÇO CARBONO (ESP. Ø1/4")	PÇ	1

DETALHE 6 – ALIMENTAÇÃO DO RELE DE NÍVEL

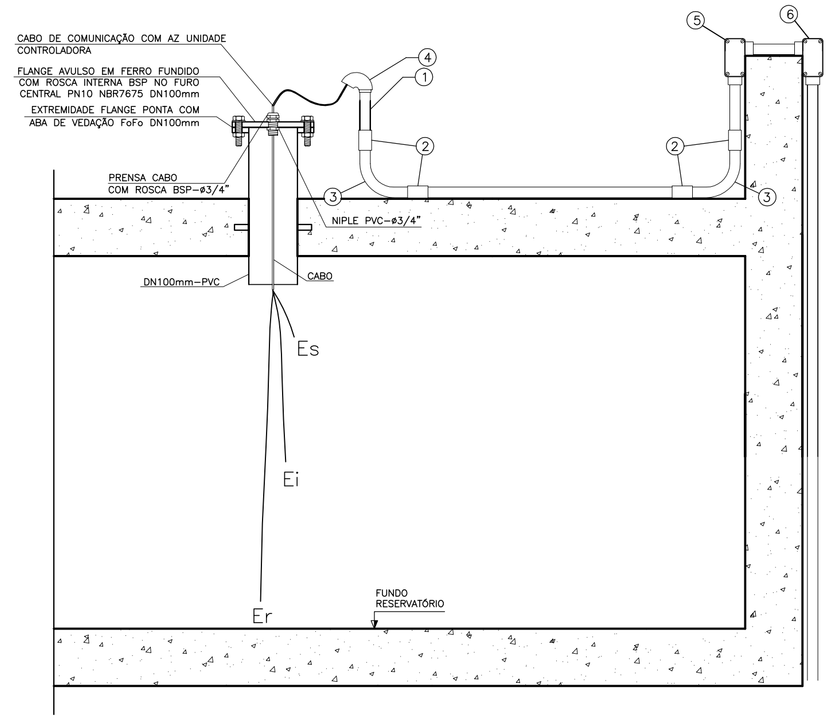

ÍTEM	DESCRIÇÃO	UNID	QUANT.
1	ELETRODUTO RÍGIDO DE AÇO GALVANIZADO 1"	PÇ	1
2	LUVA PARA ELETRODUTO EM AÇO GALVANIZADO 1"	PÇ	4
3	CURVA 90°, RAIO STANDARD DE AÇO GALVANIZADO 1"	PÇ	2
4	CABEÇOTE DE 1" DE AÇO GALVANIZADO	PÇ	1
5	CONDULETE LL DE 1" DE AÇO GALVANIZADO	PÇ	1
6	CONDULETE LR DE 1" DE AÇO GALVANIZADO	PÇ	1

SEM ESCALA

ESTE DESENHO É PROPRIEDADE DA COMPANHIA ESPÍRITO SANTENSE DE SANEAMENTO – CESAN E NÃO PODE SER COPIADO SEM SUA AUTORIZAÇÃO.

NÚMEROS	TÍTULOS
PRINCIPAIS DESENHOS DE REFERÊNCIA	

Nº	LOCAL	DISCRIMINAÇÃO	DES.	DIV.	GER.	DATA
REVISÃO						

CANCELA E SUBSTITUI O DESENHO NÚMERO:

CANCELADO E SUBSTITUÍDO PELO DESENHO NÚMERO:

CENTRO DE DOCUMENTAÇÃO
RECEBIDO: / /
Nº DOC.: ASS.:
APROVAÇÃO CESAN:
ASS.: MATR.:
UNID.: DATA: / /
ESTA APROVAÇÃO NÃO ISENTA A CONTRATADA DE SUAS RESPONSABILIDADES LEGAIS.

EMITENTE: Etep Consultoria, Gerenciamento e Serviços

PROJETADO:	COORDENADOR:
ANDRE MIRANDA DAHER	ARTUR AUGUSTO OLIVEIRA NEVES
CREA: 16142/D REGIÃO: ES	CREA: 045302/D REGIÃO: RJ
DESENHO: Andre Miranda Daher	Nº DES. PROJETISTA: 0876.DS.046.E.0005/00
DATA: 15 / 06 /2012	

RESPONSÁVEL TÉCNICO: ENGº ARTUR AUGUSTO OLIVEIRA NEVES
CREA: 045302/D REGIÃO: RJ ART Nº:8202110020948 DATA: 22/02/2011

EMISSÃO CESAN	DATAS
PROJETADO:	
CREA:	
DESENHADO:	
VERIFICADO: ENGº WELINGTON LIMA	
DIVISÃO: ENGº NESTOR CORZA JUNIOR	
GERÊNCIA: ENGº DOUGLAS OLIVEIRA COUZI	

CESAN

MUNICÍPIO: STA MARIA JETIBÁ | DISTRITO: | BAIRRO: SEDE

NOME DO EMPREENDIMENTO: AMPLIAÇÃO DO SISTEMA DE ABASTECIMENTO DE ÁGUA DE SANTA MARIA JETIBÁ

TÍTULO: ETA SANTA MARIA DE JETIBÁ
PROJETO ELÉTRICO
DETALHES DE DISTRIBUIÇÃO

ESCALA:	FOLHA:	Nº CESAN	REV:
INDICADA	03 / 03	0-000-000-00-0-XX-0000	00